DENOMINATION

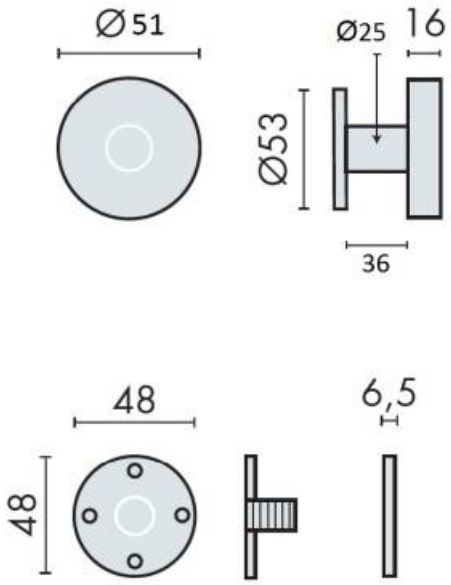

FICHE TECHNIQUE

MARQUE

EXS

REFERENCE

EXS 4.01

CARACTERISTIQUES

- Inox
- Sous construction métallique
- Fixation invisible par vis traversantes, entraxe 38 mm

Matériaux : Inox

Finition : Brossé

EXS France - 12 avenue Louis Bleriot - 95740 Frépillon - France
Pour toute assistance, merci de nous contacter :
Tél. : 0141832400 Fax : 0141832401 - E-mail: information@exs-france.com