DENOMINATION

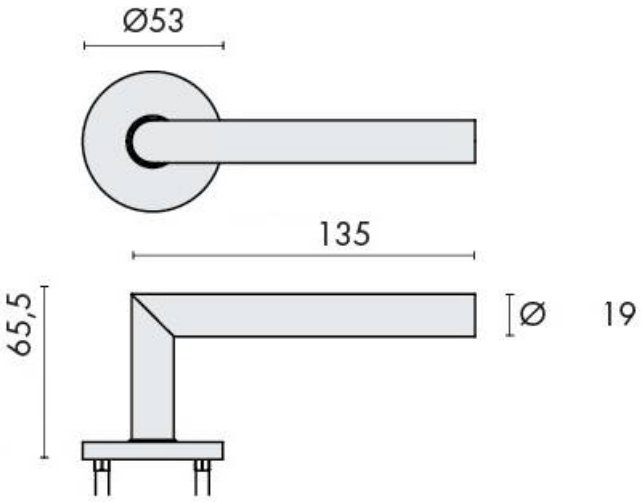

FICHE TECHNIQUE

MARQUE

EXS

REFERENCE

EXS 1.06

CARACTERISTIQUES

- Epaisseur de rosaces de 6,5 mm
- Sous construction en acier inox avec piliers massif
- Douilles pour montage des vis traversantes pré-montées d'usine
- Brossage des rosaces en circulaire

Matériaux : Inox

Finition : Brossé

Norme : Norme EN 1906

EXS France - 12 avenue Louis Bleriot - 95740 Frépillon - France
Pour toute assistance, merci de nous contacter :
Tél. : 0141832400 Fax : 0141832401 - E-mail: information@exs-france.com