DENOMINATION

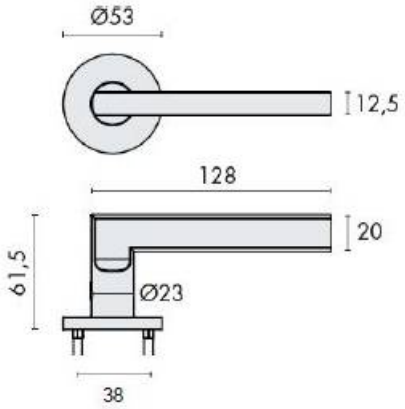


# FICHE TECHNIQUE

MARQUE

EXS

REFERENCE

EXS 1.07

CARACTERISTIQUES

- Fixation invisible par vis traversantes, entraxe 38 mm
- Sous construction acier inoxydable
- Douilles pour vis traversante pré-montées
- Sous-constructions et rosaces de propretés filetées
- Rosace épaisseur : 6,5mm

Matériaux : Inox

Finition : Brossé

Norme : Norme EN 1906

EXS France - 12 avenue Louis Bleriot - 95740 Frépillon - France
Pour toute assistance, merci de nous contacter :
Tél. : 0141832400 Fax : 0141832401 - E-mail: information@exs-france.com